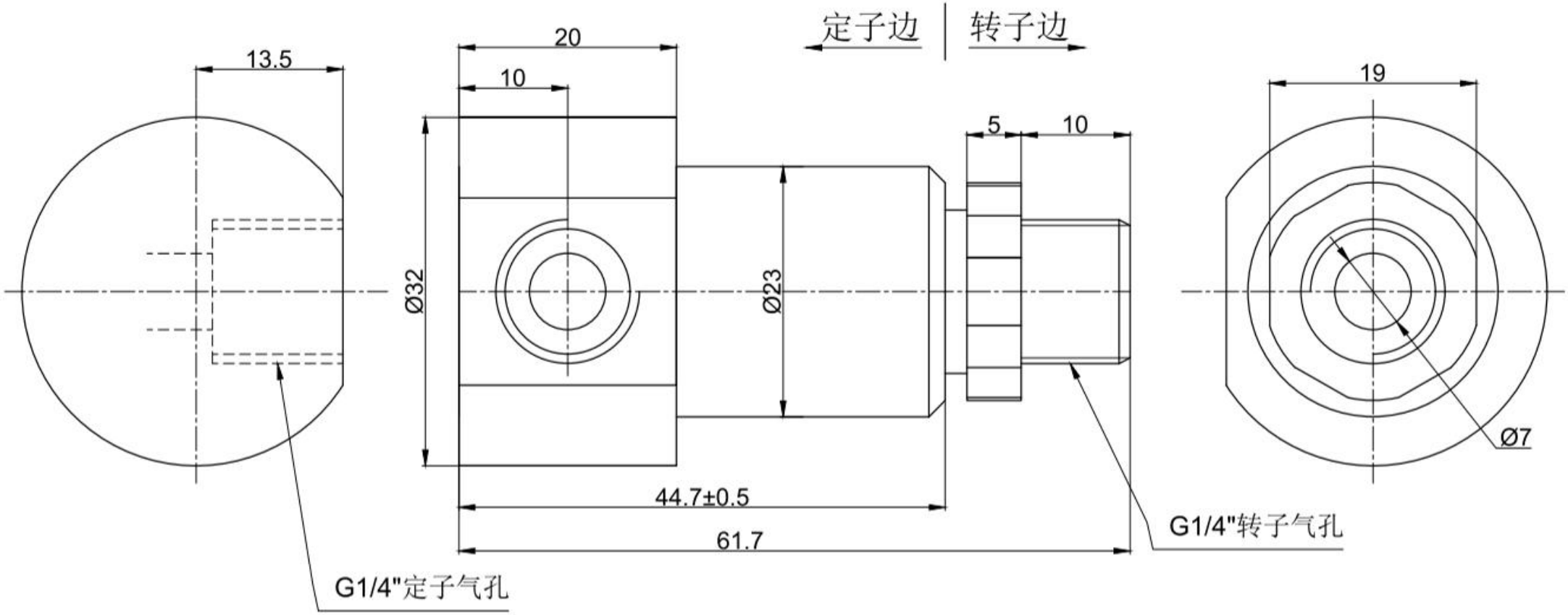
定子边
转子边
13.5
20
10
5
10
19
Ø32
Ø23
Ø7
44.7±0.5
61.7
G1/4"转子气孔
G1/4"定子气孔